М «ЗИЛ»

Предлагаем Вашему вниманию
помещение от собственника

ЖК «ПАРК-ЛЕГЕНД»
НАПРОТИВ МЦК «ЗИЛ»
Автозаводская улица, 23Б, к. 2.

АРЕНДА ТОРГОВОГО ПОМЕЩЕНИЯ
НА СТАНЦИИ МЦК «ЗИЛ» – 20 МЕТРОВ ОТ ВЫХОДА.

Площадь: 23,4 м^2, 1 этаж, витринное остекление правильной прямоугольный формы.
Эл.мощность 22 кВт.
Угловое! Прямая видимость от выхода со станции МЦК ЗИЛ
Высокий обеспеченный траффик 2000 чел/час. Вход в район.
- Огромный офисный кластер
- Леруа Мерлен - 100 м
- Центра синхронного плавания
- Арена ЦСКА

Весь траффик проходит мимо данного помещения
Сложившееся торговое окружение из сетевых арендаторов: табак, кулинария, пиццерия.

Единственное маленькое помещение в данном ЖК.
Ограниченное количество коммерческих площадей на первой линии (всего 5 помещений).
Свободный доступ к помещению, перед входом парковка!
С РЕМОНТОМ! Не в бетоне. Мокрая точка, с/у, пол плитка, потолок грильято, стены покрашены в нейтрально бежевый цвет.
Обеспеченный контингент проживающих.
ЖК заселен с 2019 г.

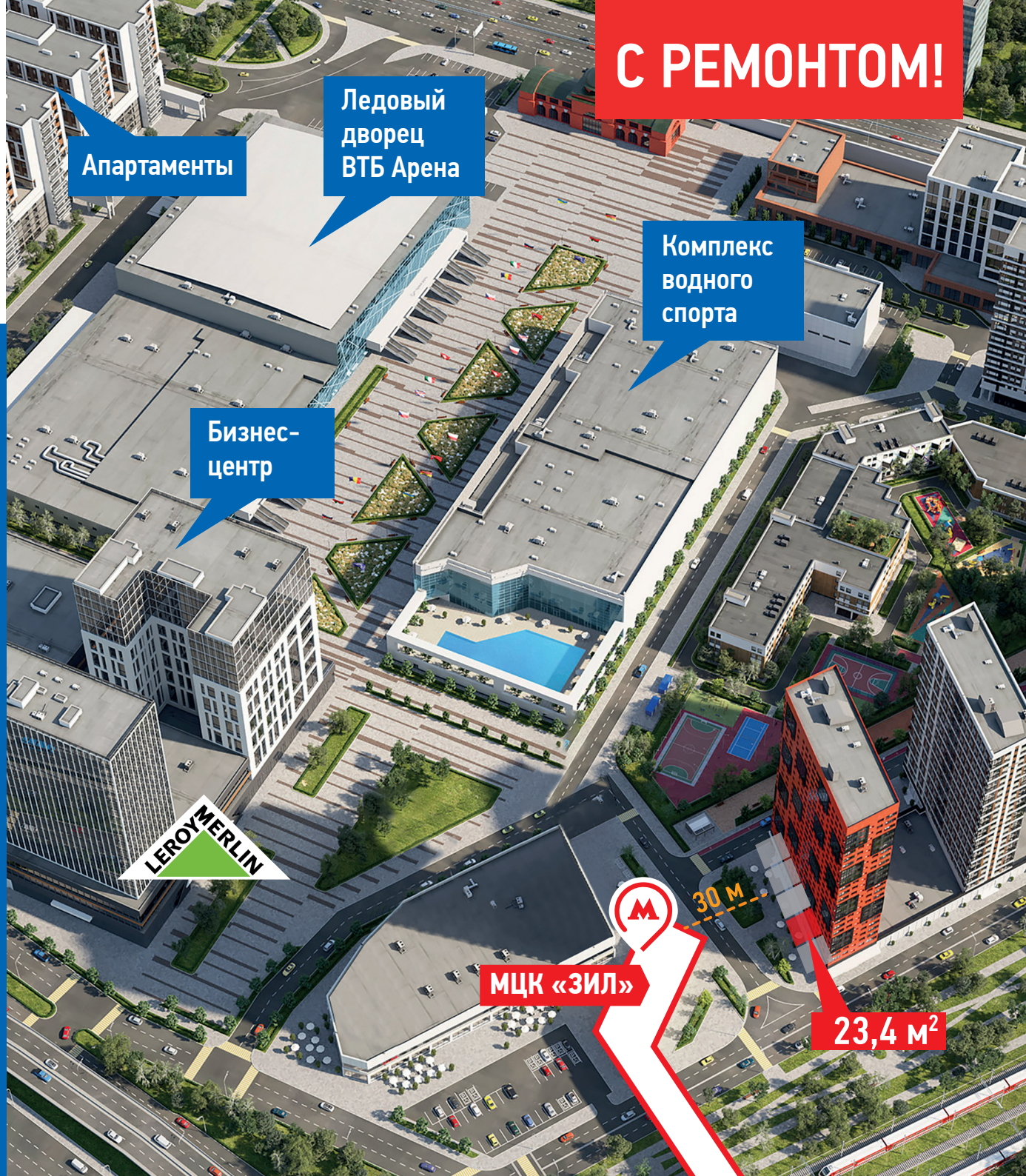

Планировка 23,4 м²

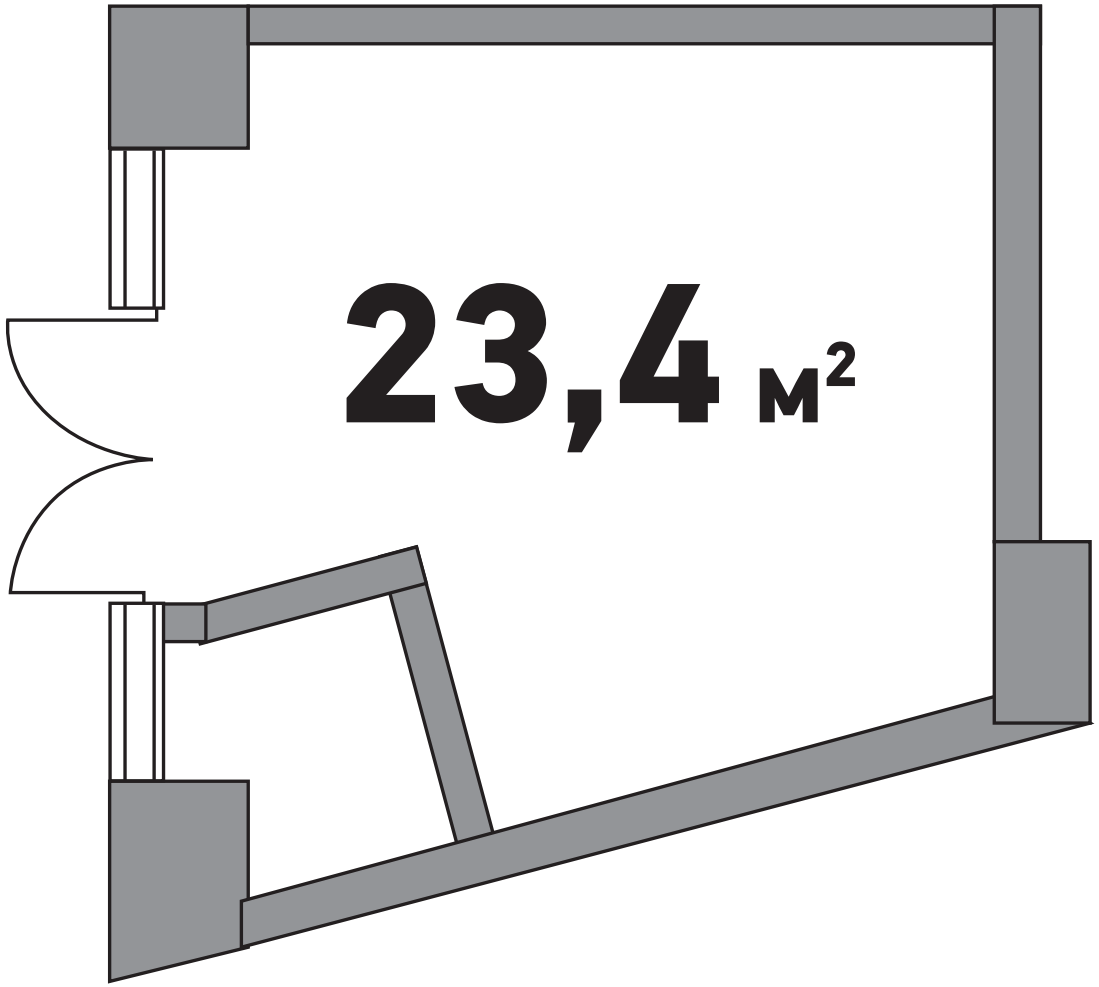

АРЕНДНАЯ СТАВКА:

23,4 м² - 240 000 руб.

М «ЗИЛ»